KRONENBACH

Montageanleitung für WC

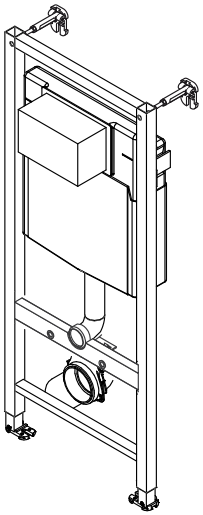

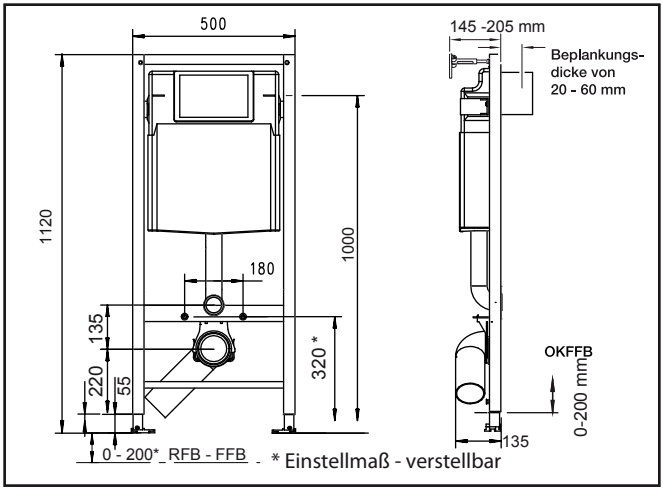

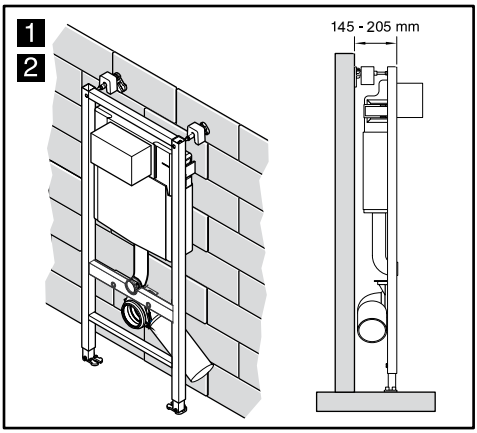

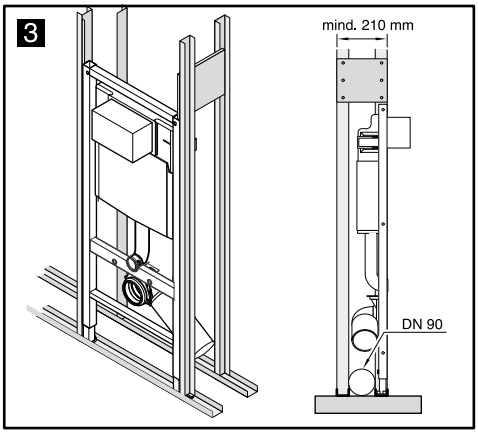

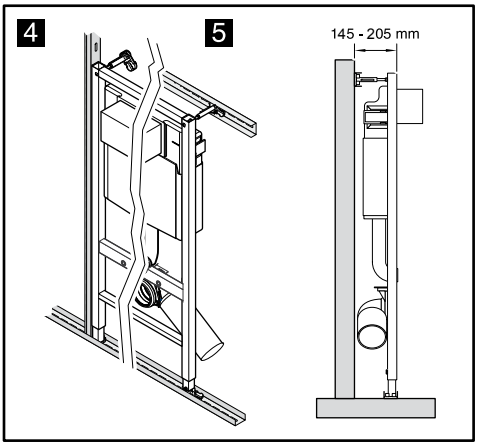

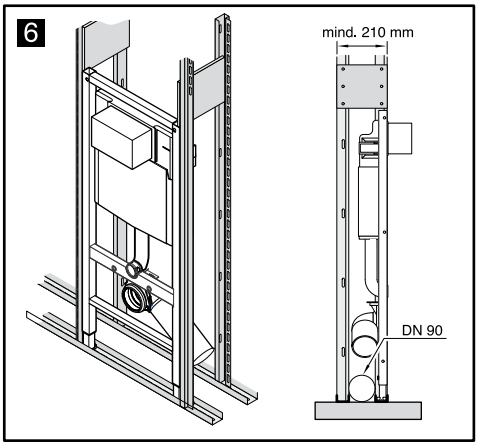

111300005KB

KRONENBACH
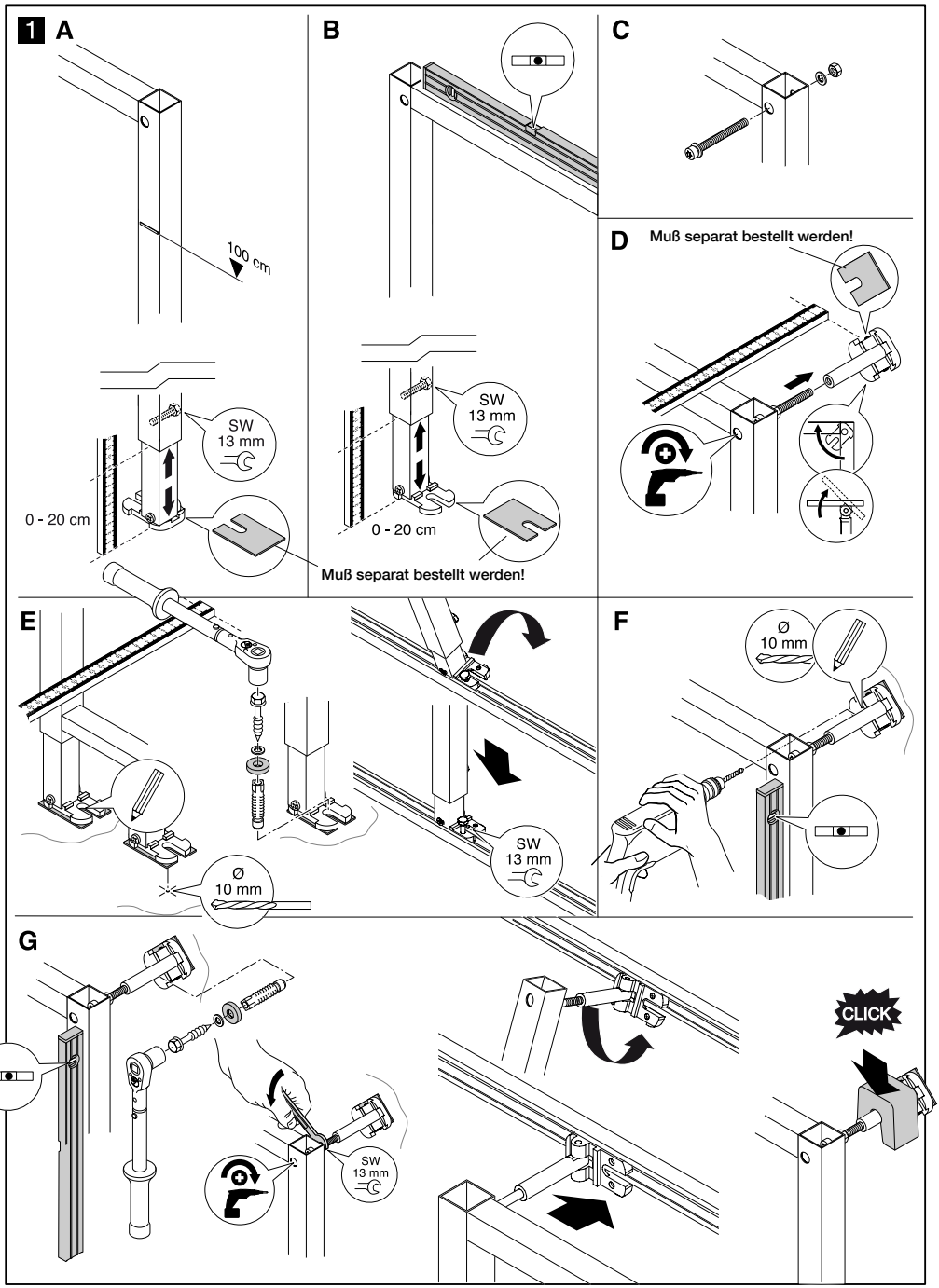
Montageanleitung für WC