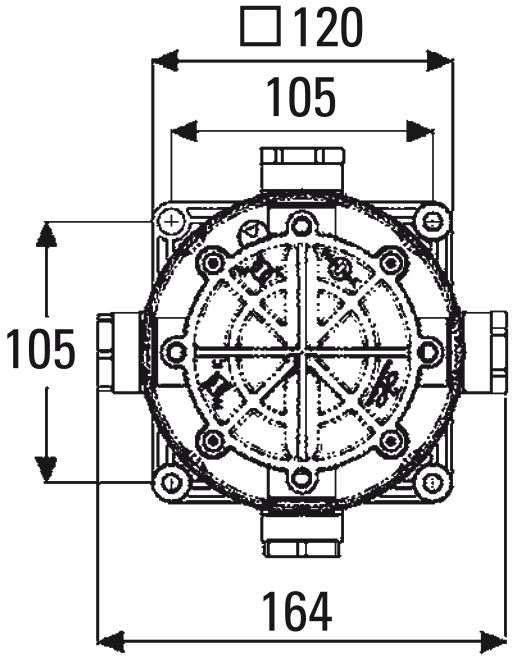
□120
105
105
164

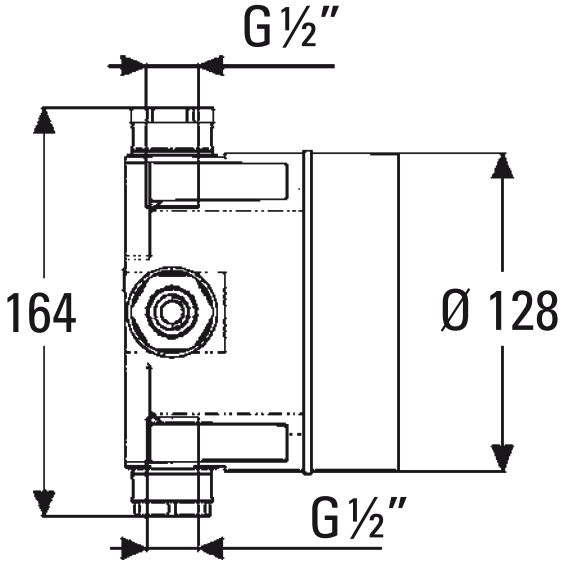
G½"
164
Ø 128
G½"

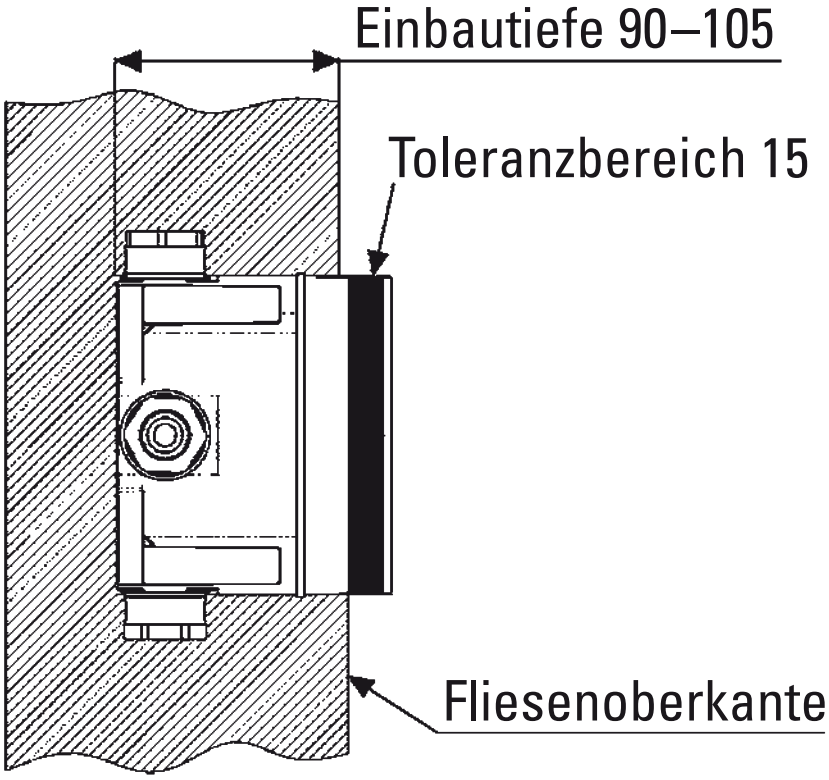
Einbautiefe 90–105
Toleranzbereich 15
Fliesenoberkante

KRONENBACH