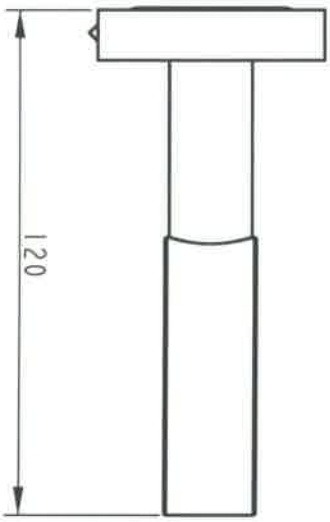
120

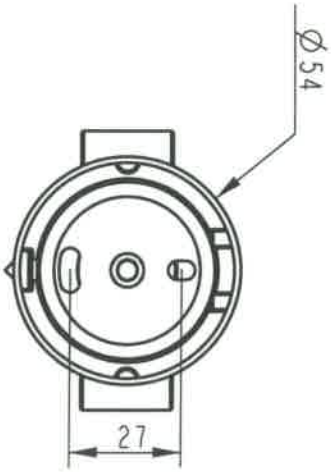
Ø54
27

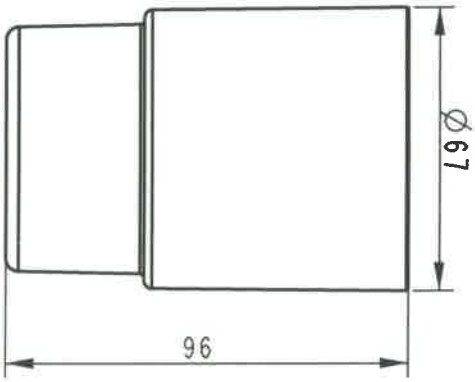
Ø67
96